ILL_WALKOVER LARGE 1

IP67 2500Kg

NOME PRODOTTO / *PRODUCT NAME*

IFL1

INSTALLAZIONE / *INSTALLATION*

.O OUTDOOR IP65

SCHERMO / *COVER*

.OP Opale
Opal

FINITURA / *FINISHING*

.0 Nessuna finitura
No finishing

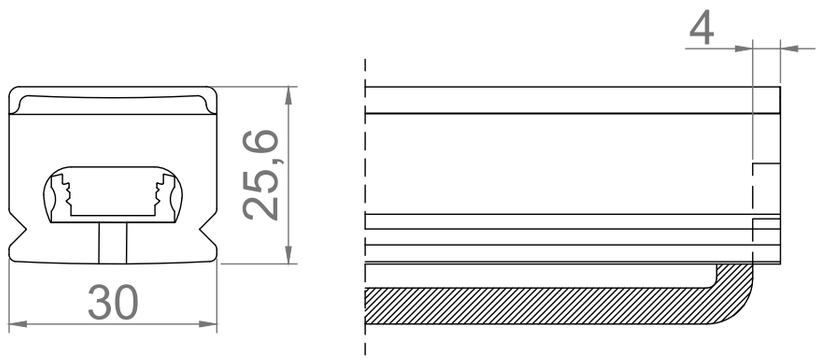

Unità di misura: mm / *Unit of measurement: mm*

TENSIONE DI ALIMENTAZIONE / *POWER SUPPLY VOLTAGE*

Colore Led *Led Colour*	Tensione *Voltage*	Codice *Code*	Colore Led *Led Colour*	Tensione *Voltage*	Codice *Code*	Colore Led *Led Colour*	Tensione *Voltage*	Codice *Code*
WHITE MONO	24Vdc	**.24**	RGBW	24Vdc	**.24**	DW 2700K-5700K	24Vdc	**.24**
	48Vdc	**.48**						

CARATTERISTICHE TECNICHE / *TECHNICAL DATA*

Il flusso luminoso è stato calcolato a una temperatura di 70°C
The luminous flux was measured at a temperature of 70°C

	CRI	Watt/mt	Lumen/mt 2700 K	Lumen/mt 3000 K	Lumen/mt 4000 K	Codice/*Code* *2700 K*	Codice/*Code* *3000 K*	Codice/*Code* *4000 K*
WHITE MONO	> 90	12W	1000	1000	1240	**W.9.12.2**	**W.9.12.3**	**W.9.12.4**
		18W	1500	1500	1845	**W.9.18.2**	**W.9.18.3**	**W.9.18.4**

	CRI	Watt/mt	Lumen Max/mt	Codice/*Code* RGBW
RGBW white 3000K	> 90	18W	943	**R.9.18.1**

	CRI	Watt/mt	Lumen Max/mt	Codice/*Code* DW
DW (2700 K - 5700 K)	> 90	18W	1940	**D.9.18.1**

LUNGHEZZA PER / *LENGTH TABLE FOR* - WHITE MONO 24Vdc - WHITE MONO 24Vdc - RGBW 24Vdc - DW 24Vdc

250	500	750	1000	1250	1500	1750	2000	2250	2500	2750	3000

Il prodotto se opportunamente installato con la specifica cassaforma resiste ad un carico massimo di calpestabilità di 2500kg
If properly installed with the correct housing box, the product resists a maximum load of 2500kg for pedestrian circulation

Consultare il configuratore online per:
- calcolare l'alimentazione di una combinazione di apparecchi / *calculate the power supply of a combination of luminaires*

See the online configurator for:
- conoscere la massima lunghezza consigliata dei cavi / *know the maximum recommended length of cables*

ESEMPIO DI COMPOSIZIONE CODICE
EXAMPLE OF CODE COMPOSITION

IFL1.O.OP.0.24.W.9.12.2.1000.0

- IFL1 — NOME PRODOTTO *PRODUCT NAME*
- O — INSTALLAZIONE *INSTALLATION*
- OP — SCHERMO *COVER*
- 0 — FINITURA *FINISHING*
- 24 — TENSIONE DI ALIMENTAZIONE *POWER SUPPLY VOLTAGE*
- W.9.12.2 — CARATTERISTICHE TECNICHE *TECHNICAL DATA*
- 1000 — LUNGHEZZA *LENGTH*
- 0 — GESTIONE DELLE ECCEDENZE *MANAGEMENT OF SURPLUS*
  - **.0** barra LED posizionata centralmente / *LED bar centrally located*
  - **.X** barra LED posizionata da un lato / *LED bar positioned on one side*

ACCESSORI / *ACCESSORIES*

Cod. AFL1-025W **Cod. AFL1-050W** **Cod. AFL1-075W** **Cod. AFL1-100W** **Cod. AFLX-CHIX** **Cod. AFLX-020P**

Per accessori consulta pagg. 119-121 | *For accessories see pages 119-121*

ALIMENTATORI E CENTRALINE / *POWER SUPPLIES AND CONTROL UNITS*

Per alimentatori non dimmerabili consulta pagg. 124-125 / *For non-dimmable power supplies consult pages 124-125*
Per alimentatori dimmerabili consulta pagg. 126-127 / *For dimmable power supplies consult pages 126-127*
Per centraline di controllo consulta pagg. 128-135 / *For control units consult pages 128-135*